Tèl : +33 (0)471055903

https://www.ingfixations.fr

Sheet metal edge clip

Clip for metal beam

Clip bord de tôle

Description

- Clip for fixing cables, ducts and electrical conduits on metal beams.
- Hardened 0.6-mm-thick steel clip.

Product benefits

- Hardened steel – protection against corrosion.
- Quick and easy: can be mounted by hand or with a mallet.
- Heavy-duty.
- Can be used indoors and outdoors.
- Versatile: connects to various elements.

Uses

- Fixing for cables, ducts and electrical conduits on I-beams and IPE beams.

Clip bord de tôle - vue en situation

Références produits

DÉSIGNATION	RÉFÉRENCE	CONDT	THICKNESS	DIAMETER
CLIP BORD DE TOLE Ép. 2 à 7mm pour Ø 6 - 9mm Bte de 100	A200200	Boîte de 100	2 à 7 mm	6 à 9 mm
CLIP BORD DE TOLE Ép. 7 à 12mm pour Ø 6 - 9mm Bte de 100	A200210	Boîte de 100	7 à 12 mm	6 à 9 mm
CLIP BORD DE TOLE Ép. 2 à 7mm pour Ø10 -14mm Bte de 100	A200220	Boîte de 100	2 à 7 mm	10 à 14 mm
CLIP BORD DE TOLE Ép. 7 à 12mm pour Ø10 - 14mm Bte de 100	A200230	Boîte de 100	7 à 12 mm	10 à 14 mm
CLIP BORD DE TOLE Ép. 2 à 7mm pour Ø15 -21mm Bte de 100	A200240	Boîte de 100	2 à 7 mm	15 à 21 mm
CLIP BORD DE TOLE Ép. 7 à 12mm pour Ø15 - 21mm Bte de 100	A200250	Boîte de 100	7 à 12 mm	15 à 21 mm
CLIP BORD DE TOLE Ép. 2 à 7mm pour Ø22 -32mm Bte de 100	A200260	Boîte de 100	2 à 7 mm	22 à 32 mm
CLIP BORD DE TOLE Ép. 7 à 12mm pour Ø22 - 32mm Bte de 100	A200270	Boîte de 100	7 à 12 mm	22 à 32 mm

Technical informations - Implementation data

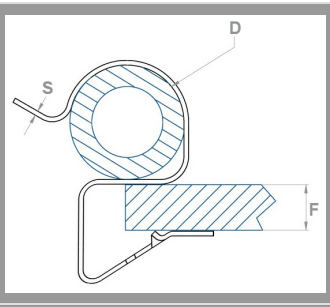

SHEET METAL EDGE CLIP	F	D	S
THICKNESS 2 À 7 MM - FOR Ø 6 À 9 MM	2 à 7 mm	6 à 9 mm	0,6 mm
THICKNESS 7 À 12 MM - FOR Ø 6 À 9 MM	7 à 12 mm	6 à 9 mm	0,6 mm
THICKNESS 2 À 7 MM - FOR Ø 10 À 14 MM	2 à 7 mm	10 à 14 mm	0,6 mm
THICKNESS 7 À 12 MM - FOR Ø 10 À 14 MM	7 à 12 mm	10 à 14 mm	0,6 mm
THICKNESS 2 À 7 MM - FOR Ø 15 À 21 MM	2 à 7 mm	15 à 21 mm	0,6 mm
THICKNESS 7 À 12 MM - FOR Ø 15 À 21 MM	7 à 12 mm	15 à 21 mm	0,6 mm
THICKNESS 2 À 7 MM - FOR Ø 22 À 32 MM	2 à 7 mm	22 à 32 mm	0,6 mm
THICKNESS 7 À 12 MM - FOR Ø 22 À 32 MM	7 à 12 mm	22 à 32 mm	0,6 mm