Filtre métallique

Filtre métallique pour scellement à la résine

Filtre métallique

Description

- Filtre métallique pour scellement à la résine dans les matériaux creux.
- A utiliser avec un outil de pose (fourni dans chaque boîte).

Les + produits

- Scellement plus résistant qu'avec un filtre plastique.
- Filtre entièrement perforé : résine sur toute la longueur - scellement plus performant.
- Pas de collerette : Esthétique.

Les Matériaux

Parpaing

Brique creuse

Filtre métallique - vue en situation

Filtre métallique - vue en coupe

Références produits

DÉSIGNATION	RÉFÉRENCE	CONDT	SURCONDT
FILTRE METALLIQUE D 15 X 85 Bte de 50	A020000	Boîte de 50	1
FILTRE METALLIQUE D 15 X 130 Bte de 50	A020015	Boîte de 50	1
FILTRE METALLIQUE D 15 X 140 Bte de 50	A020018	Boîte de 50	1
FILTRE METALLIQUE D 17 X 130 Bte de 25	A020020	Boîte de 25	1
FILTRE METALLIQUE D 20 X 150 Bte de 12	A020040	Boîte de 12	1
FILTRE METALLIQUE D 20 X 200 Bte de 12	A020048	Boîte de 12	1
FILTRE METALLIQUE D 22 X 150 Bte de 12	A020080	Boîte de 12	1
FILTRE METALLIQUE D 22 X 200 Bte de 12	A020100	Boîte de 12	1
FILTRE METALLIQUE D 22 X 250 Bte de 12	A020110	Boîte de 12	1
FILTRE METALLIQUE D 22 X 300 Bte de 12	A020114	Boîte de 12	1
FILTRE METALLIQUE D 12 X 1000 Tube de 12	A020120	Boîte de 12	1
FILTRE METALLIQUE D 14 X 1000 Tube de 12	A020125	Boîte de 12	1
FILTRE METALLIQUE D 20 X 1000 Tube de 12	A020129	Boîte de 12	1

DÉSIGNATION	RÉFÉRENCE	CONDT	SURCONDT
FILTRE METALLIQUE D 22 X 1000 Tube de 12	A020130	Boîte de 12	1
FILTRE METALLIQUE D 26 X 150 Bte de 12	A020140	Boîte de 12	1
FILTRE METALLIQUE D 26 X 200 Bte de 12	A020145	Boîte de 12	1
FILTRE METALLIQUE D 26 X 350 Bte de 12	A020150	Boîte de 12	1
FILTRE METALLIQUE D 26 X 1000 Tube de 6	A020180	Boîte de 6	1
FILTRE METALLIQUE D 28 X 150 Bte de 12	A020189	Boîte de 12	1
FILTRE METALLIQUE D 28 X 200 Bte de 12	A020192	Boîte de 12	1
FILTRE METALLIQUE D 28 X 350 Bte de 12	A020195	Boîte de 12	1
FILTRE METALLIQUE D 28 X 1000 Tube de 6	A020198	Boîte de 6	1
FILTRE METAL 15 X 85 Sachet de 4	A853180	Sachet de 4	10 Sachets
FILTRE METAL 15 X130 Sachet de 4	A853190	Sachet de 4	10 Sachets

Les informations techniques - Perçage et capacité

FILTRE	PERÇAGE	CAPACITÉ
Ø 12	Ø 12	Pour tiges filetées M6
Ø 14	Ø 14	Pour tiges filetées M8 et M10
Ø 15	Ø 15	Pour tiges filetées M8 et M10 Pour fer à béton de 10 Pour fer carré de 10
Ø 17	Ø 17	Pour tiges filetées M12 Pour fer à béton de 12 Pour fer carré de 12
Ø 20	Ø 20	Pour tiges filetées M12 et M16
Ø 22	Ø 22	Pour tiges filetées M16 et M18 Pour fer à béton de 14 et 16 Pour fer carré de 12
Ø 26	Ø 26	Pour tiges filetées M18 et M20 Pour fer carré de 14
Ø 28	Ø 28	Pour tiges filetées M20 et M24 Pour fer carré de 16
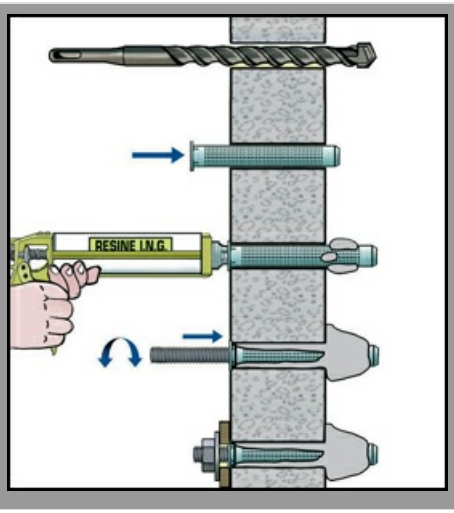
Les informations techniques - Mise en oeuvre