Cheville CQLT

Cheville longue avec tire-fond tête hexagonale

Cheville CQLT

Description

- Cheville longue avec tire-fond tête hexagonale.
- Idéale pour les matériaux creux.
- Cheville Ø10 : Tire-fond Ø7.
- Tire-fond finition zinguée blanche.

Les + produits

- Fabrication Française.
- Dans les matériaux creux, expansions sur plusieurs alvéoles du support.
- Cheville 100% nylon polyamide 6.
- Ailettes anti-rotation.
- Facile et rapide : Pose au travers de la pièce à fixer.

Applications

- Equerres de fixation, bardage, pattes de radiateur, ...

Les Matériaux

Béton

Parpaing plein / Pierre

Brique pleine

Parpaing

Brique creuse

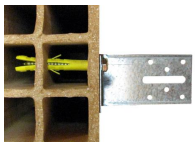

Cheville CQLT - vue en coupe dans la brique

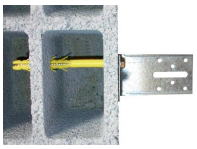

Cheville CQLT - vue en coupe dans le parpaing

Références produits

DÉSIGNATION	RÉFÉRENCE	CONDT	SURCONDT	LONGUEUR
CHEVILLE CQLT 10 X 80 Bte de 25	A150140	Boîte de 25	Aucun	80 mm
CHEVILLE CQLT 10 X 100 Bte de 25	A150150	Boîte de 25	Aucun	100 mm
CHEVILLE CQLT 10 X 120 Bte de 25	A150160	Boîte de 25	Aucun	120 mm
CHEVILLE CQLT 10 X 140 Bte de 25	A150170	Boîte de 25	Aucun	140 mm
CHEVILLE CQLT 10 X 160 Bte de 25	A150180	Boîte de 25	Aucun	160 mm
CHEVILLE CQLT 10 X 200 Bte de 25	A150190	Boîte de 25	Aucun	200 mm
CHEVILLE CQLT 10 X 240 Bte de 15	A150192	Boîte de 15	Aucun	240 mm
CHEVILLE CQLT 10 X 280 Bte de 15	A150193	Boîte de 15	Aucun	280 mm
CHEVILLE CQLT 10 X 80 Sachet de 10	A853060	Sachet de 10	15 sachets	80 mm
CHEVILLE CQLT 10 X 100 Sachet de 10	A853070	Sachet de 10	15 sachets	100 mm
CHEVILLE CQLT 10 X 120 Sachet de 10	A853080	Sachet de 10	15 sachets	120 mm
CHEVILLE CQLT 10 X 140 Sachet de 10	A853090	Sachet de 10	10 Sachets	140 mm

DÉSIGNATION	RÉFÉRENCE	CONDT	SURCONDT	LONGUEUR
CHEVILLE CQLT 10 X 160 Sachet de 10	A853100	Sachet de 10	10 Sachets	160 mm
CHEVILLE CQLT 10 X 200 Sachet de 10	A853110	Sachet de 10	10 Sachets	200 mm
CHEVILLE CQLT 10 X 240 Sachet de 6	A853111	Sachet de 6	10 Sachets	240 mm
CHEVILLE CQLT 10 X 280 Sachet de 6	A853112	Sachet de 6	10 Sachets	280 mm

Les informations techniques - Charges indicatives moyennes (en kg)

	Ø 10
MATÉRIAUX CREUX	100
MATÉRIAUX PLEINS	250

Les informations techniques - Données de mise en oeuvre

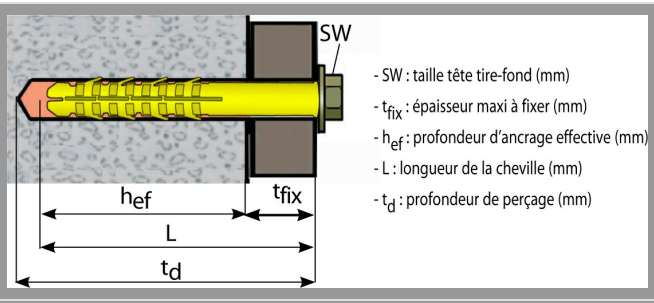

			MATÉRIAUX PLEINS			MATÉRIAUX CREUX			
Ø CHEVILLE	L	T_D	PERÇAGE	T_{FIX}	H_{EF}	PERÇAGE	T_{FIX}	H_{EF}	SW
Ø10 + TIRE-FOND Ø7	80 mm	90 mm	Ø11	3 mm	80 mm	-	-	-	13
	100 mm	110 mm	Ø11	20 mm	80 mm	-	-	-	13
	120 mm	130 mm	Ø11	40 mm	80 mm	-	-	-	13
	140 mm	150 mm	Ø11	60 mm	80 mm	Ø10	10 mm	130 mm	13
	160 mm	170 mm	Ø11	80 mm	80 mm	Ø10	30 mm	130 mm	13
	200 mm	210 mm	Ø11	120 mm	80 mm	Ø10	70 mm	130 mm	13
	240 mm	250 mm	Ø11	160 mm	80 mm	Ø10	110 mm	130 mm	13
	280 mm	290 mm	Ø11	200 mm	80 mm	Ø10	150 mm	130 mm	13