Tèl : +33 (0)471055903

https://www.ingfixations.fr

Cheville polyvalente IXE

Cheville nylon tous matériaux

Cheville IXE

Description

- Cheville 100% nylon pour tous matériaux.
- Cheville avec collerette.

Les + produits

- Formation d'un noeud dans les matériaux creux pour une fixation sûre et résistante.
- Quadruple expansion dans les matériaux pleins.
- Ergots anti-rotation : La cheville ne tourne pas au serrage.
- Très bonne tenue aux écarts de température : -40°C à 80°C.

Les Matériaux

Béton

Parpaing plein / Pierre

Brique pleine

Parpaing

Brique creuse

Cheville IXE

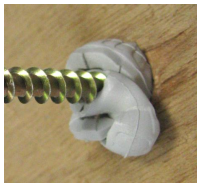

Cheville IXE - noeud dans les matériaux creux

Références produits

DÉSIGNATION	RÉFÉRENCE	CONDT	SURCONDT	DIAMÈTRE	LONGUEUR
CHEVILLE POLYVALENTE IXE D 5 X 25 Bte de 100	A170210	Boîte de 100	Aucun	5 mm	25 mm
CHEVILLE POLYVALENTE IXE D 6 X 30 Bte de 100	A170212	Boîte de 100	Aucun	6 mm	30 mm
CHEVILLE POLYVALENTE IXE D 8 X 40 Bte de 100	A170214	Boîte de 100	Aucun	8 mm	40 mm
CHEVILLE POLYVALENTE IXE D 10 X 50 Bte de 50	A170216	Boîte de 50	Aucun	10 mm	50 mm
CHEVILLE POLYVALENTE IXE D 12 X 60 Bte de 25	A170218	Boîte de 25	Aucun	12 mm	60 mm
CHEVILLE POLYVALENTE IXE D 14 X 70 Bte de 15	A170220	Boîte de 15	Aucun	14 mm	70 mm
CHEVILLE IXE D 6 Seau de 600	A171310	Seau de 600	Aucun	6 mm	30 mm
CHEVILLE IXE D 8 Seau de 250	A171315	Seau de 250	Aucun	8 mm	40 mm
CHEVILLE IXE D 10 Seau de 130	A171320	Seau de 130	Aucun	10 mm	50 mm
CHEVILLE IXE D 12 Seau de 75	A171323	Seau de 75	Aucun	12 mm	60 mm
CHEVILLE IXE D 14 Seau de 25	A171325	Seau de 25	Aucun	14 mm	70 mm
CHEVILLE IXE D 8 Seau de 600	A171340	Seau de 600	Aucun	8 mm	40 mm
CHEVILLE IXE D 12 Seau de 400	A171350	Seau de 400	Aucun	12 mm	60 mm

DÉSIGNATION	RÉFÉRENCE	CONDT	SURCONDT	DIAMÈTRE	LONGUEUR
CHEV. POLYVALENTE IXE D 5 X 25 Sachet de 25	A858680	Sachet de 25	30 sachets	5 mm	25 mm
CHEV. POLYVALENTE IXE D 6 X 30 Sachet de 25	A858682	Sachet de 25	30 sachets	6 mm	30 mm
CHEV. POLYVALENTE IXE D 8 X 40 Sachet de 25	A858684	Sachet de 25	20 sachets	8 mm	40 mm
CHEV. POLYVALENTE IXE D 10 X 50 Sachet de 25	A858686	Sachet de 25	15 sachets	10 mm	50 mm
CHEV. POLYVALENTE IXE D 12 X 60 Sachet de 15	A858688	Sachet de 15	10 Sachets	12 mm	60 mm
CHEV. POLYVALENTE IXE D 14 X 70 Sachet de 10	A858690	Sachet de 10	5 sachets	14 mm	70 mm

Les informations techniques - Données techniques

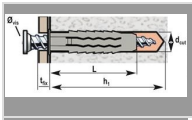	L LONGUEUR CHEVILLE	D_{CUT} DIAMÈTRE DE PERÇAGE	D_{VIS} DIAMÈTRE DE LA VIS	T_{FIX} ÉPAISSEUR MAXI. À FIXER	H_1 PROFONDEUR DE PERÇAGE	CHARGE MAXI.	
						MATÉRIAUX CREUX	MATÉRIAUX PLEINS
Ø 5	25 mm	5 mm	3 - 4 mm	5 mm	35 mm	20 kg	30 kg
Ø 6	30 mm	6 mm	4 - 5 mm	10 mm	40 mm	25 kg	50 kg
Ø 8	40 mm	8 mm	4,5 - 6 mm	10 mm	50 mm	35 kg	80 kg
Ø 10	50 mm	10 mm	6 - 8 mm	10 mm	60 mm	45 kg	120 kg
Ø 12	60 mm	12 mm	8 - 10 mm	15 mm	70 mm	55 kg	150 kg
Ø 14	75 mm	14 mm	10 - 12 mm	15 mm	85 mm	70 kg	180 kg
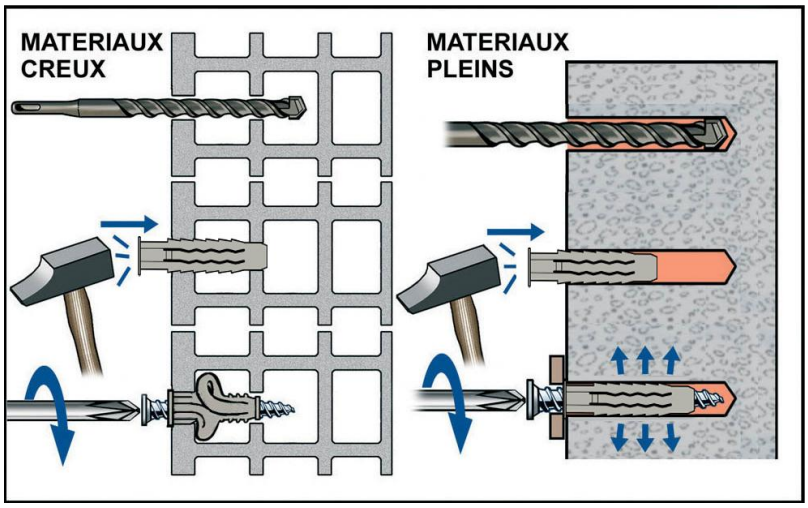
Les informations techniques - Mise en oeuvre